Pompa tipo GP-GP/M 160-210K
Pump type GP-GP/M 160-210K

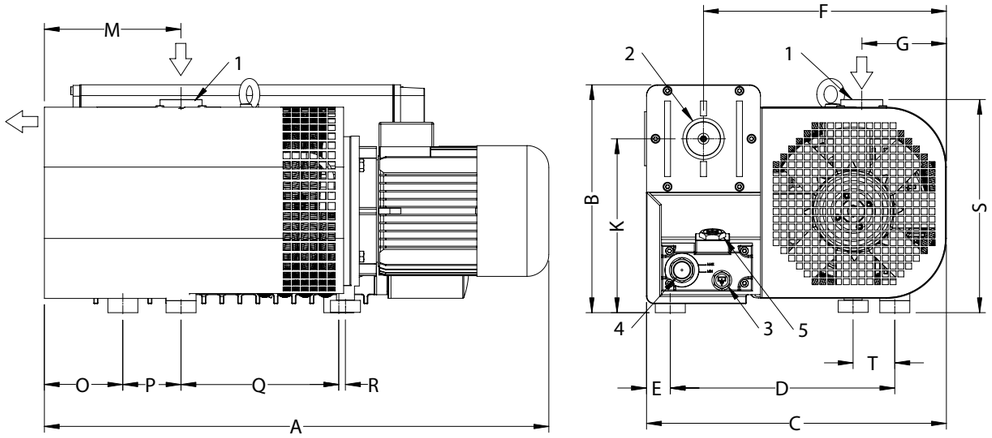

1 Aspirazione
2 Scarico
3 Tappo scarico olio
4 Spia livello olio
5 Tappo carico olio

1 Suction
2 Discharge
3 Oil discharge plug
4 Oil sight glass
5 Oil fill up plug

	Dimensioni (mm) *Dimension (mm)*														
GP-GP/M	A	B	C	D	E	F	G	K	M	O	P	Q	R	S	T
160	815	380	502	375	38	406	143	290	215	118	97	261	0	355	69
210K	841	380	502	375	38	406	143	290	215	118	97	261	11	355	69

50 Hz

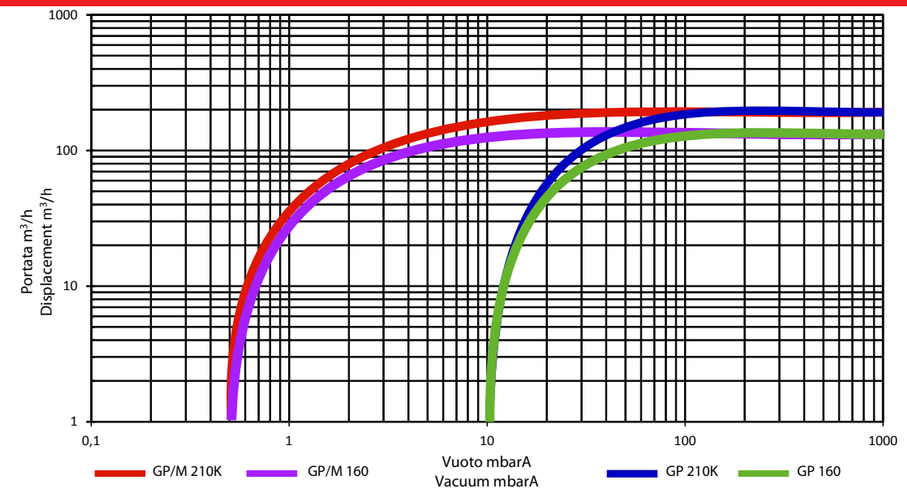

60 Hz

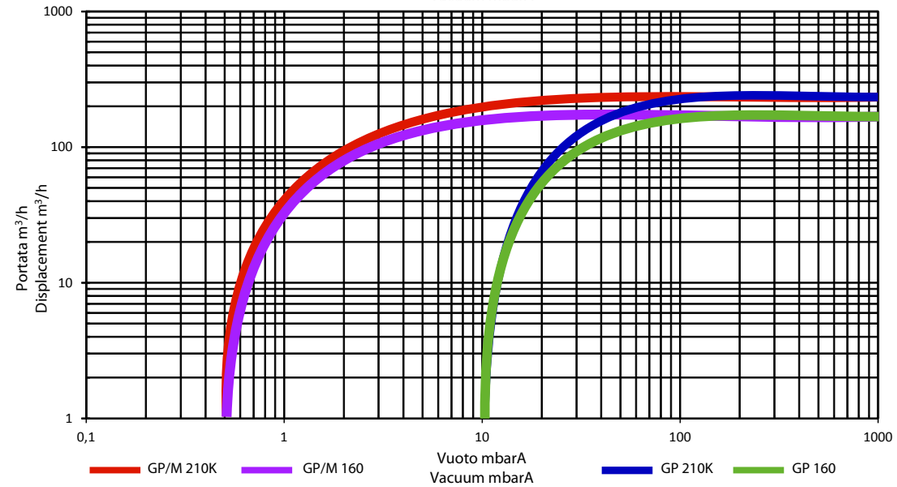

			Tipo di pompa/Frequenza *Pump type/Frequency*							
			GP160 50Hz	GP160 60Hz	GP/M160 50Hz	GP/M160 60Hz	GP210K 50Hz	GP210K 60Hz	GP/M210K 50Hz	GP/M210K 50Hz
Portata nominale	*Displacement*	m³/h	160	192	160	192	200	240	200	240
Vuoto finale	*Ultimate vacuum*	mbar	10	10	0,1	0,1	10	10	0,1	0,1
Rumorosità media senza zavorratore	*Noise level without gas ballast*	db (A)	67	71	67	71	69	73	69	73
Vuoto finale con zavorratore	*Ultimate vacuum with gas ballast*	mbar	14	14	1,5	1,5	14	14	1,5	1,5
Quantità max di vapore d'acqua tollerabile con zavorratore	*Max water vapour quantity acceptable with gas ballast*	kg/h	5,4	7,4	5,4	7,4	5,4	7,4	5,4	7,4
Tensione standard	*Standard voltage*	V	230/400	460	230/400	460	230/400	460	230/400	460
Potenza motore	*Motor power*	kW	4	5,5	4	5,5	4	5,5	4	5,5
Velocità di rotazione	*R.P.M.*	g/1'	1450	1750	1450	1750	1450	1750	1450	1750
Peso con olio	*Weight with oil*	kg	138	138	138	138	160	160	160	160
Quantità d'olio (min/max)	*Oil quantity (min/max)*	l	3/4	3/4	3/4	3/4	4/7	4/7	4/7	4/7
Attacco aspirazione	*Inlet connection*		2" GAS	2" GAS	2" GAS	2" GAS	2" GAS	2" GAS	2" GAS	2" GAS
Attacco scarico	*Outlet connection*		2" GAS	2" GAS	2" GAS	2" GAS	2" GAS	2" GAS	2" GAS	2" GAS