Pompa tipo GP-GP/M 45K-65K
Pump type GP-GP/M 45K-65K

1 ASPIRAZIONE
2 SCARICO
3 TAPPO SCARICO OLIO
4 SPIA LIVELLO OLIO
5 TAPPO CARICO OLIO

1 SUCTION
2 DISCHARGE
3 OIL DISCHARGE PLUG
4 OIL SIGHT GLASS
5 OIL FILL UP PLUG

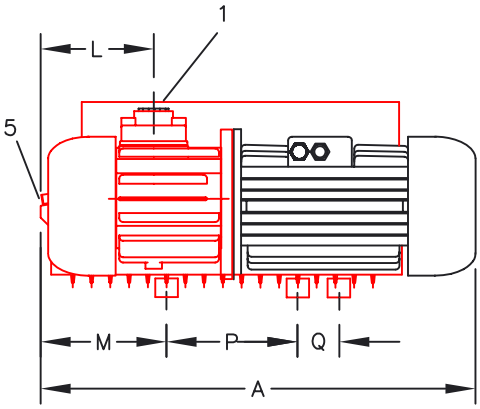

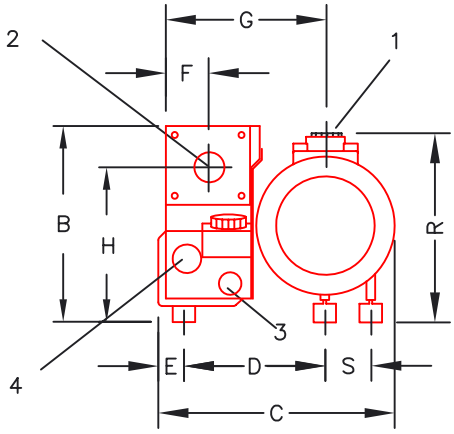

		Tipo di pompa/Frequenza *Pump type/Frequency*							
		GP45K 50Hz	GP45K 60Hz	GP/M45K 50Hz	GP/M45K 60Hz	GP65K 50Hz	GP65K 60Hz	GP/M65K 50 Hz	GP/M65K 60Hz
Dimensioni (mm) *Dimensions (mm)*	A	500	500	500	500	540	540	540	540
	B	265	265	265	265	265	265	265	265
	C	350	350	350	350	350	350	350	350
	D	250	250	250	250	250	250	250	250
	E	25	25	25	25	25	25	25	25
	F	75	75	75	75	75	75	75	75
	G	260	260	260	260	260	260	260	260
	H	210	210	210	210	210	210	210	210
	L	160	160	160	160	160	160	160	160
	M	150	150	150	150	150	150	150	150
	P	175	175	175	175	175	175	175	175
	Q	80	80	80	80	120	120	120	120
	R	260	260	260	260	260	260	260	260
	S	60	60	60	60	60	60	60	60

50Hz

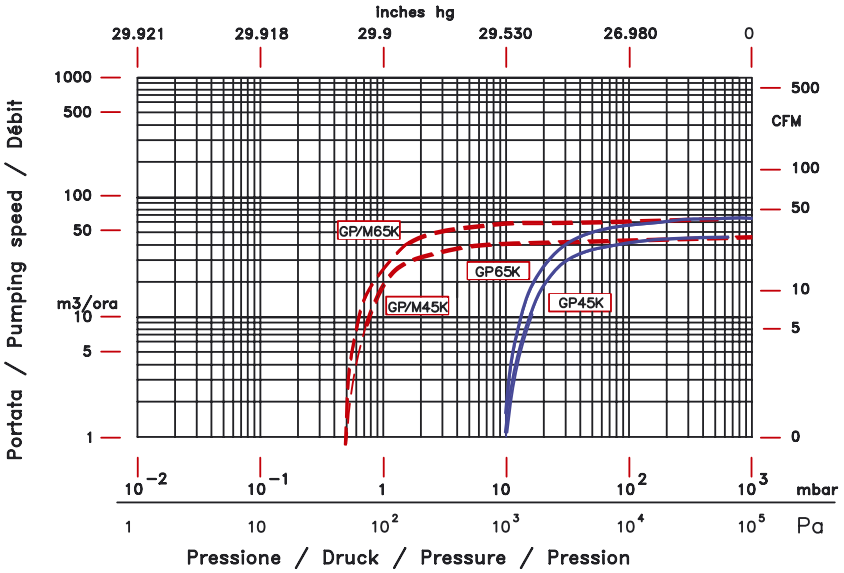

60Hz

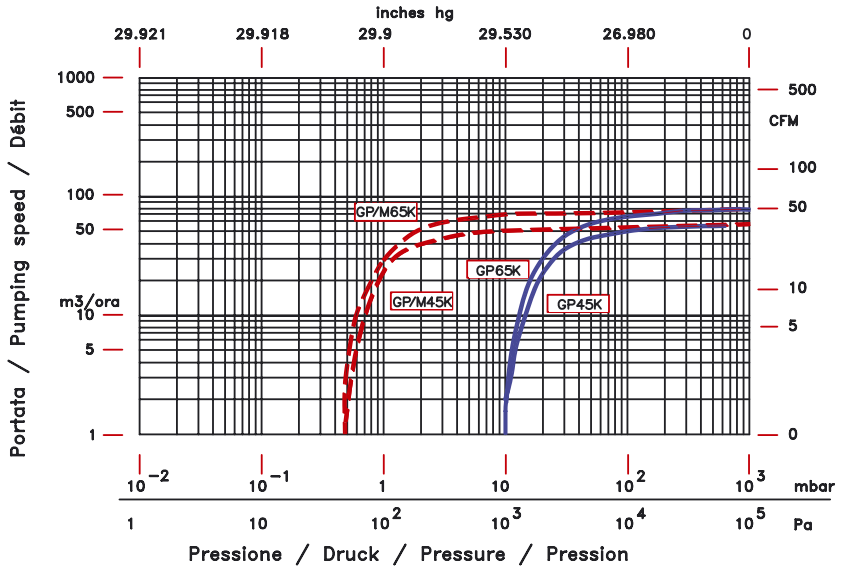

			Tipo di pompa/Frequenza *Pump type/Frequency*							
			GP45K 50Hz	GP45K 60Hz	GP/M45K 50Hz	GP/M45K 60Hz	GP65K 50Hz	GP65K 60Hz	GP/M65K 50 Hz	GP/M65K 60Hz
Portata nominale	*Displacement*	m^3/h	45	54	45	54	65	78	65	78
Vuoto finale	*Ultimate vacuum*	mbar	10	10	0,5	0,5	10	10	0,5	0,5
Rumorosità media senza zavorratore	*Noise level without gas ballast*	db (A)	58	60	58	60	58	60	58	60
Vuoto finale con zavorratore	*Ultimate vacuum with gas ballast*	mbar	14	14	1,5	1,5	14	14	1,5	1,5
Quantità max di vapore d'acqua tollerabile con zavorratore	*Max water vapour quantity acceptable with gas ballast*	kg/h	0,3	0,7	0,3	0,7	1	1,2	1	1,2
Tensione standard	*Standard voltage*	V	230/400	460	230/400	460	230/400	460	230/400	460
Potenza motore	*Motor power*	kW	1,1	1,5	1,1	1,5	1,5	1,8	1,5	1,8
Velocità di rotazione	*R.P.M.*	g/1'	1450	1750	1450	1750	1450	1750	1450	1750
Peso con olio	*Weight with oil*	kg	42	42	42	42	48	48	48	48
Quantità d'olio (min/max)	*Oil quantity (min/max)*	l	1,5/2	1,5/2	1,5/2	1,5/2	1,5/2	1,5/2	1,5/2	1,5/2
Attacco aspirazione	*Inlet connection*		1"GAS	1"GAS	1"GAS	1"GAS	1"GAS	1"GAS	1"GAS	1"GAS
Attacco scarico	*Outlet connection*		1¼" GAS	1¼" GAS	1¼" GAS	1¼" GAS	1¼" GAS	1¼" GAS	1¼" GAS	1¼" GAS